repaBAD
im BAD zuhause.

Installations-Vorgabe SEED 160/75 F ECK LINKS

160x75/50x46,5 cm	
Bauhöhe	60 cm
Gewicht	ca. 39 kg
Wasserinhalt	ca. 115 l

Bauliche Voraussetzungen

- Wanne ist für den Einbau als freistehende Wanne in einer Ecke auf den fertigen Fußboden vorgesehen.
- Boden muss eben und sauber sein.
- Der Abwasseranschluss muss an der Wand an der markierten Fläche installiert werden.
- Bohrungen für Wandbefestigung bei Vorinstallation beachten.

Draufsicht

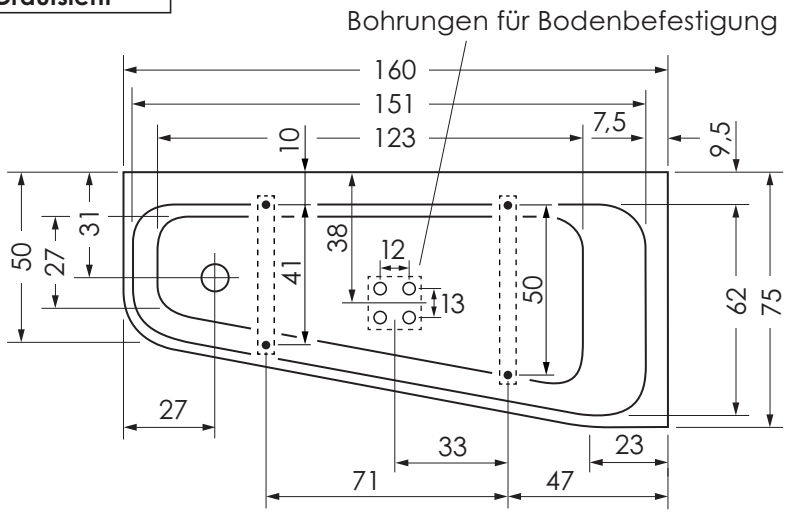

Seitenansicht

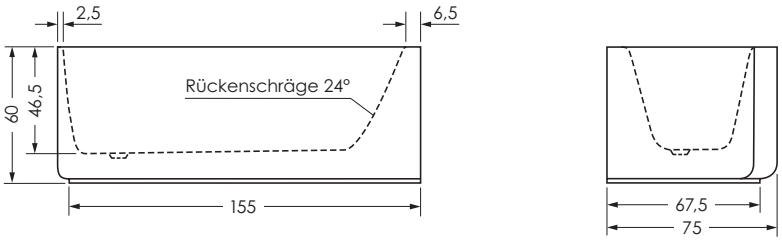

Standfläche/Wasseranschlüsse

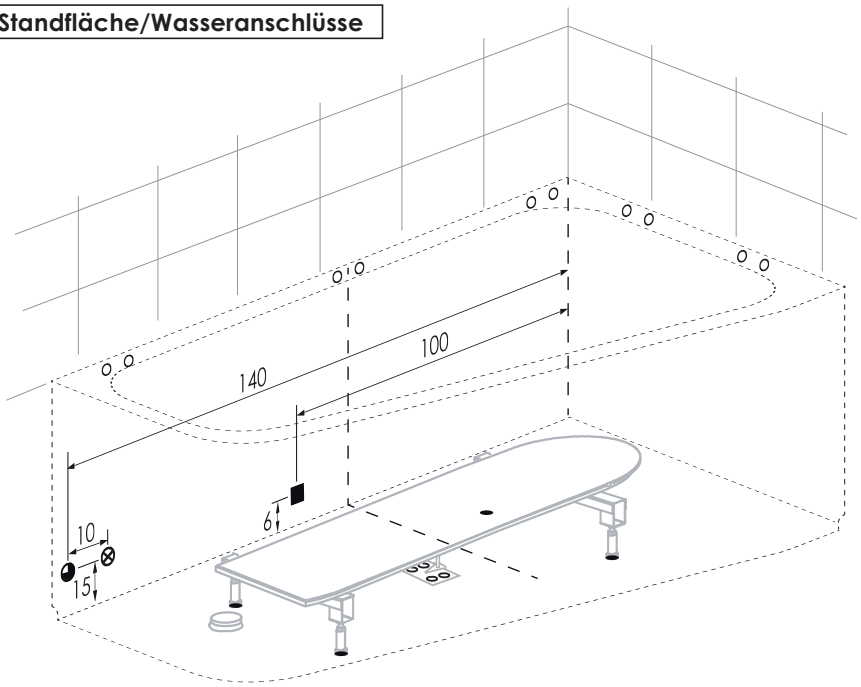

- ■ Abwasseranschluss Steckmuffe DN 50
- – – Standfläche Badewanne
- ○ Bohrungen für Wandbefestigung
- ● Position Badewannen-Füße
- ◕ Mischwasseranschluß ½ IG Wanneneinlauf bei integrierter Befüllung (optional)
- ⊗ Stromanschluss bei Wanne mit Rückentherapie / Whirlpool / Bluetooth-Receiver (optional)

(Alle Maßangaben in cm)

Änderungen im Sinne technischer oder optischer Verbesserungen vorbehalten. Für Irrtum und Druckfehler übernehmen wir keine Haftung.

repaBAD GmbH · Bosslerstraße 13-15 · D-73240 Wendlingen · Telefon +49 (0) 70 24 / 94 11-0