repaBAD®
im BAD zuhause.

Installations-Vorgabe NAPOLI 170/75 F

171 x 75 x 45 cm	
Bauhöhe	55 cm
Gewicht	ca. 134 kg
Wasserinhalt	ca. 230 l

Bauliche Voraussetzungen
Achtung: bei diesem Modell steht der Siphon über. Es muss für die Montage bauseits eine Bodenaussparung mit der Abmessung 21 x 15 cm vorgesehen werden, siehe Skizze unten.

- Wanne ist für den Einbau als freistehende Wanne auf den fertigen Fußboden vorgesehen.
- Boden muss eben, sauber und nach DIN abgedichtet sein.
- Der Abwasseranschluss muss unter der Wanne an der markierten Fläche installiert werden.
- Zur Bodenbefestigung muss die Wanne auf den Boden silikoniert werden.

Draufsicht

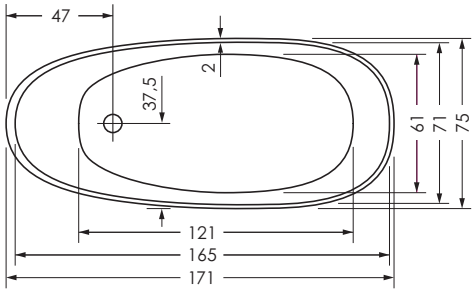

Seitenansicht

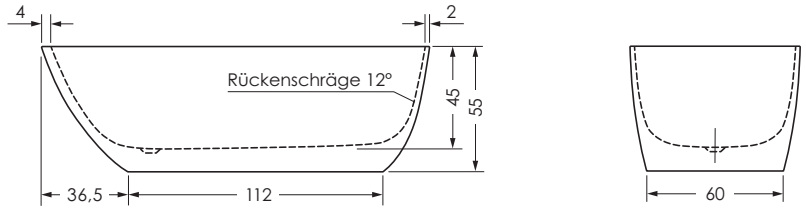

Standfläche/Abwasseranschluss

⚠ **OK Abwasseranschluss muss bündig mit OK FFB sein**

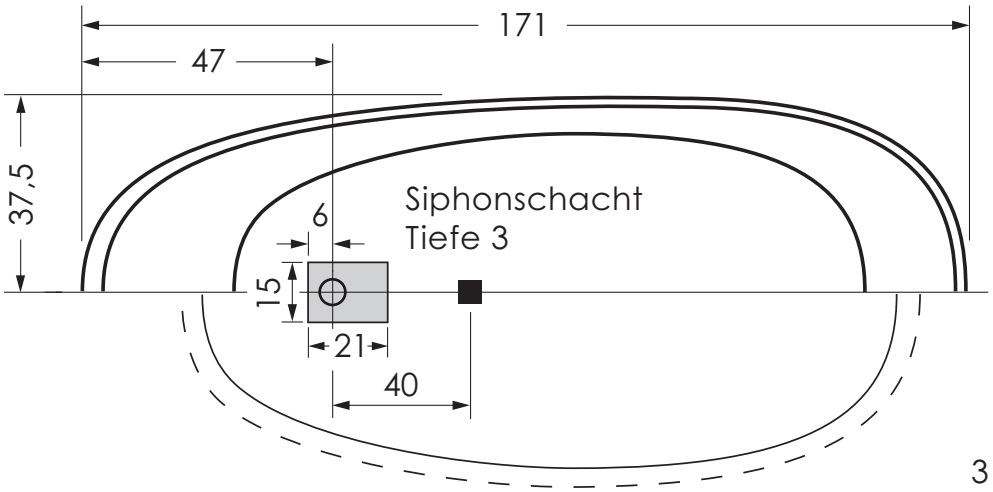

Schnittdarstellung Siphonschacht

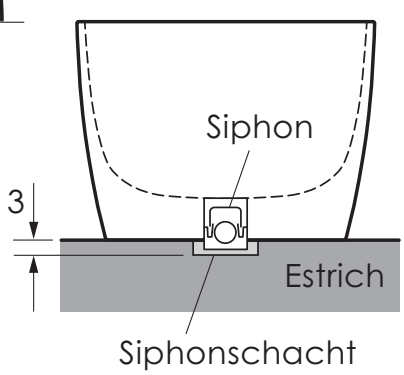

■ Abwasseranschluss Steckmuffe DN 50
– – Standfläche Badewanne
▢ Siphonschacht

(Alle Maßangaben in cm)

napoli_170_F_04/2024

Änderungen im Sinne technischer oder optischer Verbesserungen vorbehalten. Für Irrtum und Druckfehler übernehmen wir keine Haftung.